Güde®

94194

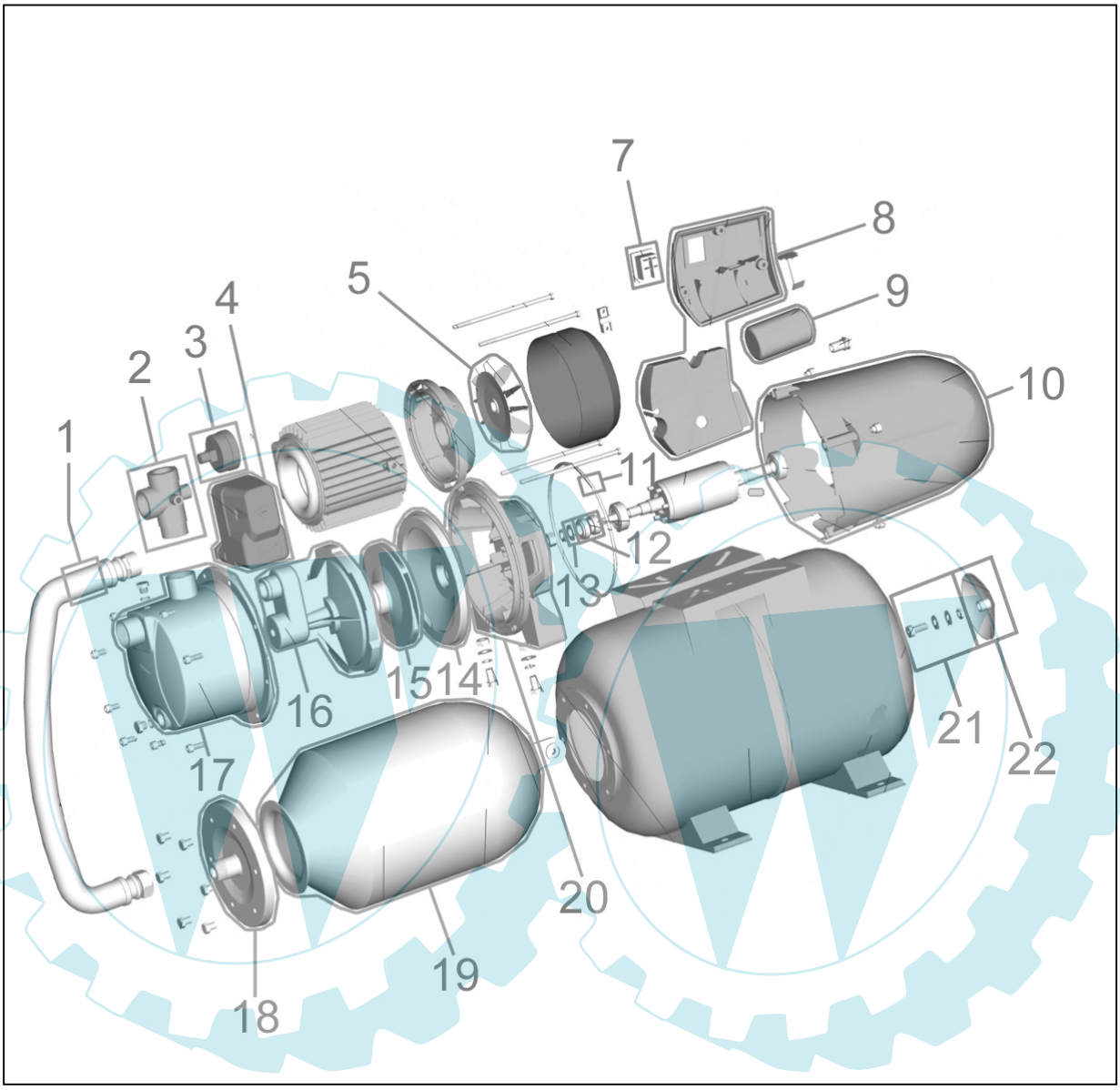

Güde®

94194

Pos.-Nr.	Ersatzteil-Nr.	Bezeichnung	Pos.-Nr.	Ersatzteil-Nr.	Bezeichnung
001	94673-03001	Druckleitung	014	94189-03012	Flanscheinsatz
002	94673-03002	Messing Fitting	015	94189-03014	Laufrad
003	94673-03003	Manometer	016	94189-03016	Diffusor
004	94673-03004	Druckschalter	017	94189-03018	Pumpengehäuse
005	94189-03001	Lüfterrad	018	94673-03018	Kesselflansch
007	94189-03003	Schalter	019	94673-03019	Membrane
008	94189-03004	Schaltergehäuse komplett	020	94189-03009	Flansch
009	94189-03005	Kondensator	021	94673-03021	Ventil komplett
010	94189-03006	Motorgehäuse	022	94673-03022	Ventilkappe
011	94189-03013	O-Ring groß	o.Abb.	94189-03017	O-Ring klein (Diffusor)
012	94189-03011	Mechanische Dichtung	o.Abb.	94194-03001	Kessel komplett
013	94189-03010	Wellendichtring	o.Abb.	94189-03002	Dichtung Schaltergehäuse